Fabulo

NEOX ST-F300

Stativ cu înălțime reglabilă și ridicare pneumatică



Manual de montaj și utilizare

Cuprins

Avertisment 1

Date tehnice 2

Desen cu dimensiuni 3

Lista pieselor 4

Montaj 5

Utilizare şi întreţinere 9

AVERTISMENT! 01

Citiți cu atenție acest manual înainte de montaj și păstrați-l pentru consultări ulterioare. Montarea sau utilizarea incorectă poate duce la deteriorarea produsului sau la rănirea persoanelor.

1. Înainte de montaj verificați dacă ambalajul conține toate piesele necesare și dacă acestea nu sunt deteriorate. În cazul pieselor lipsă sau deteriorate contactați distribuitorul și nu montați stativul.

2. Folosiți stativul exclusiv pe o suprafață plană și solidă. Înainte de utilizare blocați întotdeauna frânele tuturor roților. Utilizarea pe o suprafață înclinată sau moale poate duce la răsturnarea stativului.

3. Capacitatea maximă de încărcare a stativului este de 18 kg.

4. Folosiți stativul exclusiv pentru fixarea panourilor de lumină NEOX tip 200, 300, 450 sau 600 și numai în modul descris în acest manual.

5. Produsul conține piese mobile cu ridicare pneumatică. Reglați întotdeauna înălțimea fără panoul montat și nu introduceți mâinile în traseul de deplasare al coloanei în timpul reglării.

6. Nu lăsați copiii să se joace cu stativul, să îl manevreze, să se sprijine de el sau să se urce pe el.

7. Înainte de fiecare utilizare verificați dacă toate îmbinările cu șuruburi sunt strânse corespunzător și dacă stativul este stabil.

8. Producătorul nu răspunde pentru daunele sau vătămările cauzate de modificarea neautorizată a produsului, de montarea incorectă, de utilizarea contrară acestui manual sau de depășirea capacității maxime.

Date tehnice 02

Model	**NEOX ST-F300**
Tip	**ridicare pneumatică (pompă de picior)**
Material	**oțel**
Înălțime maximă de la podea	**143 cm**
Înălțime minimă de la podea	**103 cm**
Reglarea suportului de panou	**orizontal, vertical, rotire 360°**
Greutatea stativului	**13,7 kg**
Capacitate maximă	**18 kg**
Panouri compatibile	**NEOX tip 200, 300, 450 și 600**

Desen cu dimensiuni

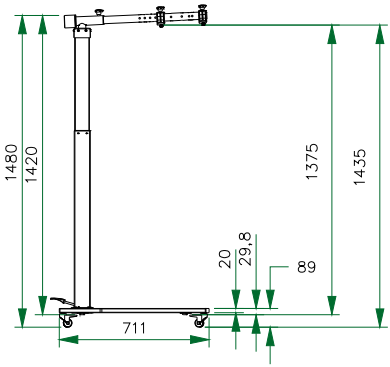

- Înălțime maximă de la podea: 143 cm
- Înălțime minimă de la podea: 103 cm

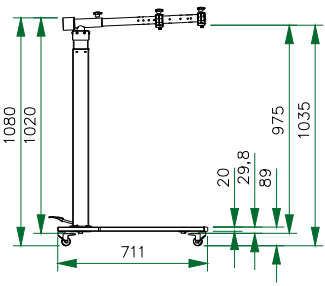

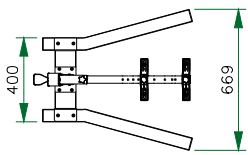

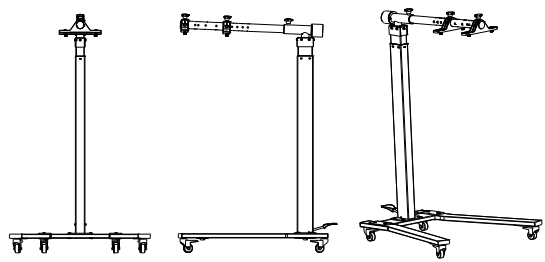

Lista pieselor

A*1 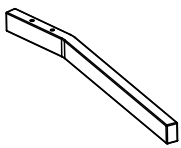 Picior stâng	**B*1** 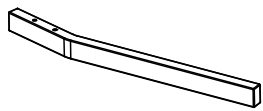 Picior drept	**C*1** 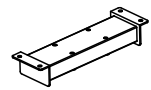 Bază
D*1  Suport de ridicare	**E*1** 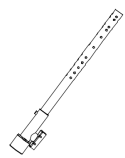 Coloană principală	**F*4** 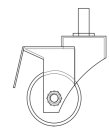 Roată pivotantă 1,5″
G*6  Șurub cu cap bombat PM6×12 mm	**H*8**  Șurub cu locaș hexagonal M8×25	**I*2**  Șurub de blocare M8×50
J*2  Cârlig din plastic	**K*4**  Șurub cu flanșă și locaș hexagonal M8×16	**L*1**  Șurubelniță în cruce
M *2 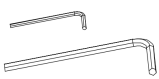 Cheie imbus 6×55×135 mm (1 buc.), cheie imbus 5×25×65 mm (1 buc.)	**N*1**  Mănuși albe din bumbac	**O*1**  Cheie reglabilă 10″

Pasul 1

- Fixați piciorul stâng (A) și piciorul drept (B) pe bază (C) cu patru șuruburi cu locaș hexagonal M8×25 (H).

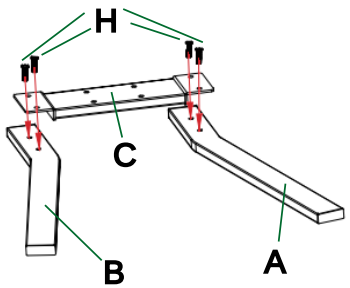

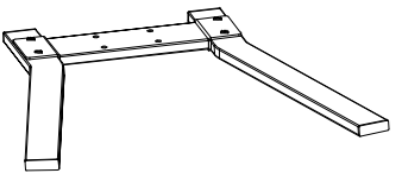

Pasul 2

- Fixați suportul de ridicare (D) pe baza montată cu patru șuruburi cu locaș hexagonal M8×25 (H).

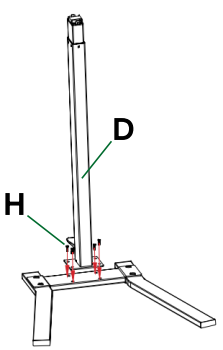

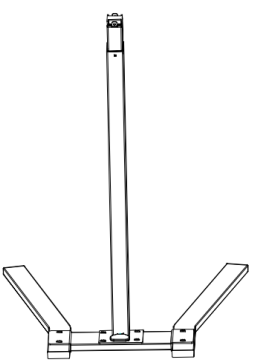

Pasul 3

- Fixați coloana principală (E) pe suportul de ridicare (D) cu șase șuruburi cu cap bombat PM6×12 mm (G).

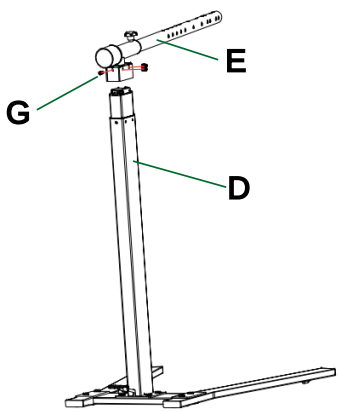

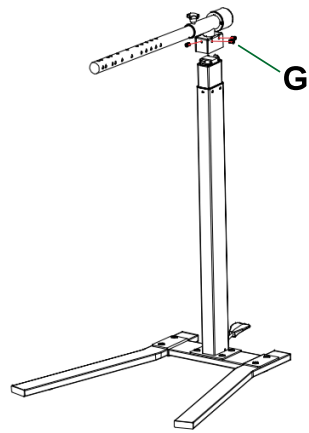

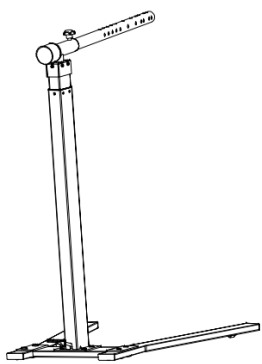

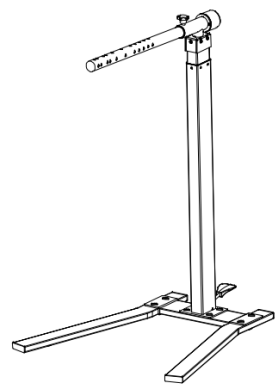

Pasul 4

- Fixați cârligele din plastic (J) pe panoul de lumină cu patru șuruburi cu flanșă și locaș hexagonal M8×16 (K).

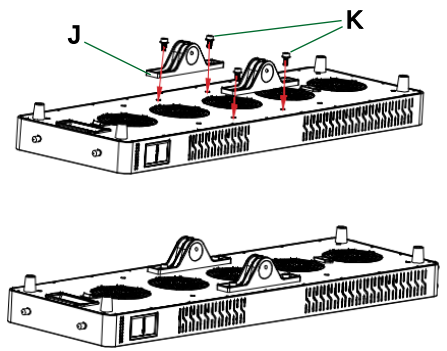

Pasul 5

- Înșurubați cele patru roți pivotante (F) în piulițele din piciorul stâng și cel drept.

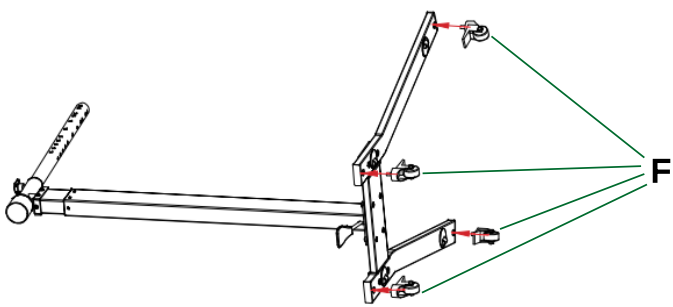

Pasul 6

- Introduceți cârligele din plastic montate pe panoul de lumină pe coloana principală (E).

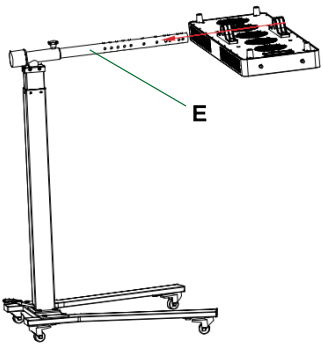

Pasul 7

- Fixați panoul pe coloana principală strângând cele două șuruburi de blocare M8×50 (I).

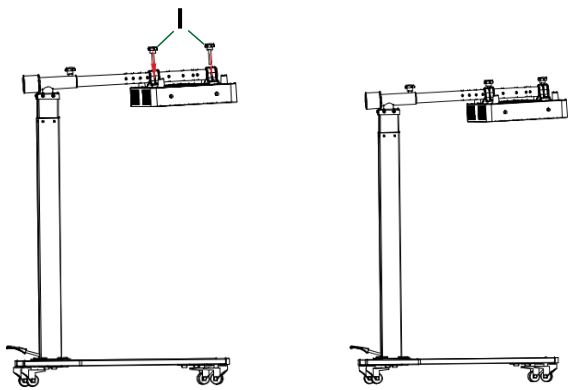

Reglarea înălţimii

Înălțimea stativului se reglează printr-un sistem pneumatic acționat de pedala de pe bază. Apăsați pedala de mai multe ori pentru a ridica stativul. Pentru coborâre apăsați și mențineți pedala până când coloana ajunge în poziția dorită.

Reglați întotdeauna înălțimea fără panoul montat!

Reglarea unghiului panoului

Suportul panoului se rotește cu 360°, astfel încât panoul poate fi orientat în poziție verticală, orizontală sau intermediară. Reglați unghiul manual, ținând ferm panoul cu ambele mâini de ramă.

Deplasarea stativului

Înainte de deplasare deblocați frânele roților. Deplasați stativul încet și întotdeauna cu ambele mâini – cu o mână țineți coloana verticală a stativului, cu cealaltă panoul. Astfel reduceți riscul de pierdere a stabilității, de răsturnare a ansamblului și de deteriorare a suportului panoului.

Nu trageți și nu împingeți niciodată stativul doar de panou sau de suportul acestuia.

Capacitate şi compatibilitate

Capacitatea maximă de încărcare a stativului este de 18 kg. Stativul este destinat exclusiv utilizării cu panourile de lumină NEOX tip 200, 300, 450 sau 600.

Întreţinere

Curățați stativul cu o lavetă moale, ușor umezită. Nu folosiți agenți de curățare agresivi sau solvenți.

Verificați periodic strângerea șuruburilor, starea roților și funcționarea lină a sistemului pneumatic. Strângeți la timp îmbinările slăbite.



Fabulo

Importator:
iM3 s.r.o.
Malotejedská 515/8
929 01 Dunajská Streda
Slovacia

www.fabulo.ro