Fabulo

NEOX ST-F300

Állítható magasságú állvány pneumatikus emeléssel



Szerelési és használati útmutató

Tartalom

Figyelmeztetés 1

Műszaki adatok 2

Méretrajz 3

Alkatrészlista 4

Összeszerelés 5

Használat és karbantartás 9

FIGYELMEZTETÉS! 01

Az összeszerelés előtt figyelmesen olvassa el ezt az útmutatót, és őrizze meg későbbi használatra. A helytelen összeszerelés vagy használat a termék károsodásához vagy személyi sérüléshez vezethet.

1. Összeszerelés előtt ellenőrizze, hogy a csomag minden szükséges alkatrészt tartalmaz-e, és hogy azok sértetlenek-e. Hiányzó vagy sérült alkatrész esetén forduljon a forgalmazóhoz, és ne szerelje össze az állványt.
2. Az állványt kizárólag sík és szilárd felületen használja. Használat előtt mindig rögzítse az összes görgő fékjét. Lejtős vagy puha felületen az állvány felborulhat.
3. Az állvány maximális teherbírása 18 kg.
4. Az állványt kizárólag a 200, 300, 450 vagy 600 típusú NEOX fénypanelek rögzítésére és csak az ebben az útmutatóban leírt módon használja.
5. A termék pneumatikus emelésű mozgó alkatrészeket tartalmaz. A magasságot mindig felszerelt panel nélkül állítsa be, és beállítás közben ne tegye a kezét az oszlop mozgási útjába.
6. Ne engedje, hogy gyermekek játsszanak az állvánnyal, mozgassák azt, nekitámaszkodjanak vagy felmásszanak rá.
7. Minden használat előtt ellenőrizze, hogy minden csavarkötés megfelelően meg van-e húzva, és hogy az állvány stabilan áll-e.
8. A gyártó nem vállal felelősséget a termék szakszerűtlen átalakításából, a helytelen összeszerelésből, az útmutatótól eltérő használatból vagy a maximális teherbírás túllépéséből eredő károkért és sérülésekért.

Műszaki adatok 02

Modell	**NEOX ST-F300**
Típus	**pneumatikus emelés (lábpumpa)**
Anyag	**acél**
Maximális magasság a padlótól	**143 cm**
Minimális magasság a padlótól	**103 cm**
A paneltartó beállítása	**vízszintes, függőleges, 360°-os forgatás**
Az állvány tömege	**13,7 kg**
Maximális teherbírás	**18 kg**
Kompatibilis panelek	**NEOX 200, 300, 450 és 600 típus**

Méretrajz

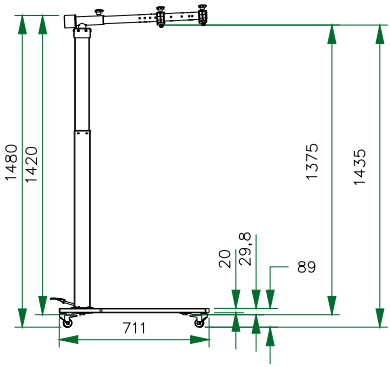

- Maximális magasság a padlótól: 143 cm
- Minimális magasság a padlótól: 103 cm

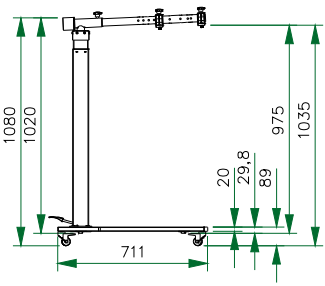

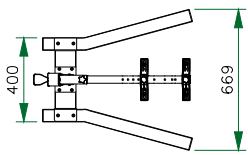

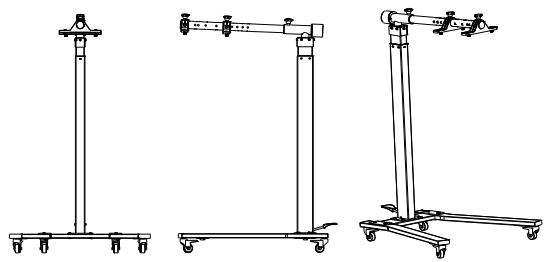

Alkatrészlista

A*1 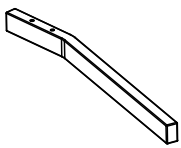 Bal láb	**B*1** 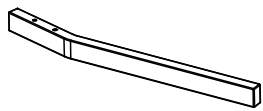 Jobb láb	**C*1** 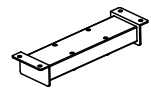 Talp
D*1  Emelőtartó	**E*1** 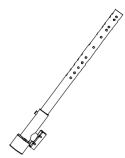 Főoszlop	**F*4** 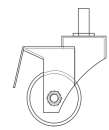 Forgó görgő 1,5″
G*6  Félgömbfejű csavar PM6×12 mm	**H*8**  Belső kulcsnyílású csavar M8×25	**I*2**  Rögzítőcsavar M8×50
J*2  Műanyag akasztó	**K*4**  Peremes belső kulcsnyílású csavar M8×16	**L*1**  Csillagcsavarhúzó
M*2 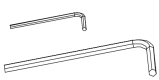 Imbuszkulcs 6×55×135 mm (1 db), imbuszkulcs 5×25×65 mm (1 db)	**N*1**  Fehér pamutkesztyű	**O*1**  Állítható kulcs 10″

1. lépés

- A bal lábat (A) és a jobb lábat (B) rögzítse a talphoz (C) négy belső kulcsnyílású M8×25 csavarral (H).

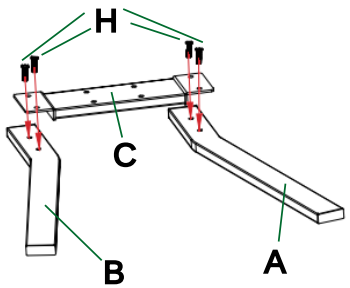

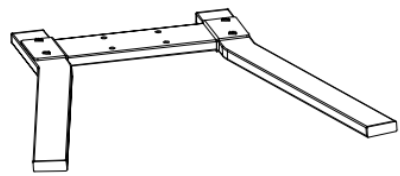

2. lépés

- Az emelőtartót (D) rögzítse az összeszerelt talphoz négy belső kulcsnyílású M8×25 csavarral (H).

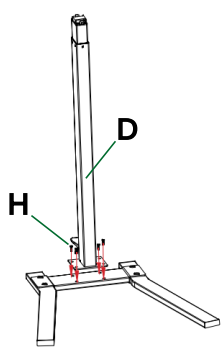

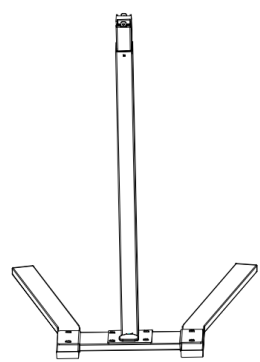

3. lépés

- A főoszlopot (E) rögzítse az emelőtartóhoz (D) hat félgömbfejű PM6×12 mm csavarral (G).

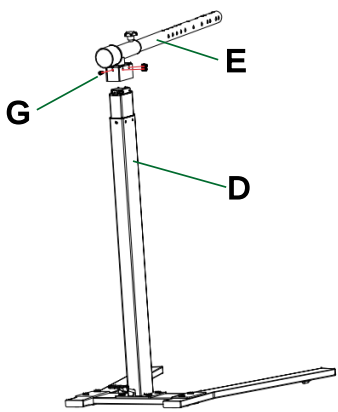

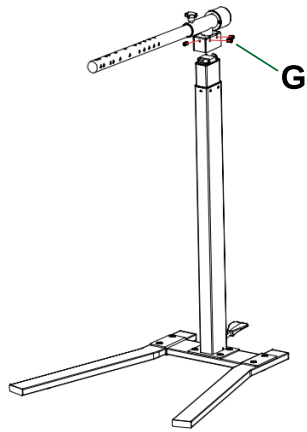

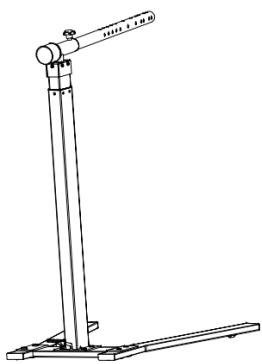

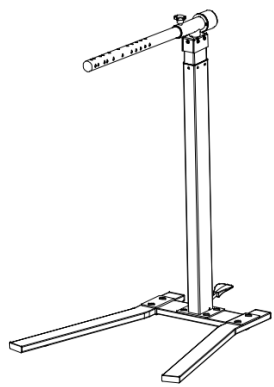

4. lépés

- A műanyag akasztókat (J) rögzítse a fénypanelhez négy peremes belső kulcsnyílású M8×16 csavarral (K).

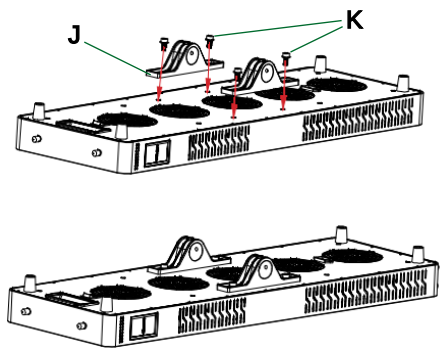

5. lépés

- A bal és a jobb lábban lévő anyákba csavarja be a négy forgó görgőt (F).

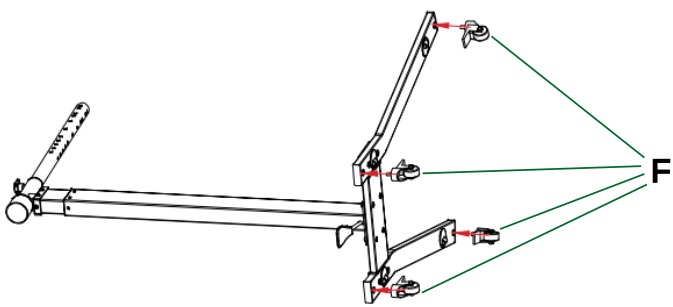

6. lépés

- A fénypanelre szerelt műanyag akasztókat tolja rá a főoszlopra (E).

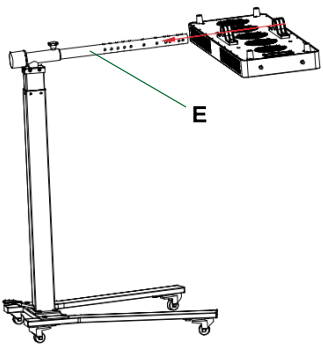

7. lépés

- A panelt a főoszlopon a két M8×50 rögzítőcsavar (I) meghúzásával rögzítse.

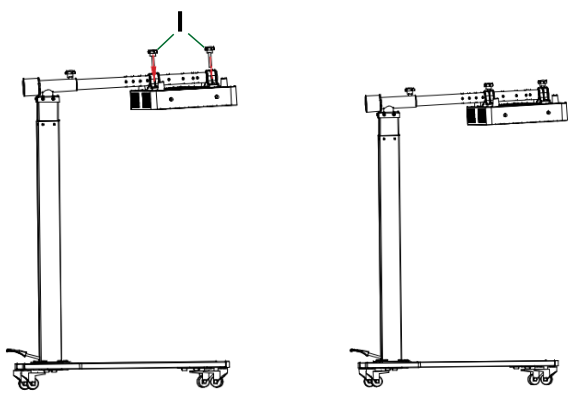

Használat és karbantartás 09

A magasság beállítása

Az állvány magasságát a talpon lévő pedállal működtetett pneumatikus emelés állítja. Az állvány emeléséhez nyomja le többször a pedált. A leeresztéshez nyomja le és tartsa lenyomva a pedált, amíg az oszlop a kívánt helyzetbe nem süllyed.

A magasságot mindig felszerelt panel nélkül állítsa be!

A panel szögének beállítása

A paneltartó 360°-ban elfordítható, így a panel függőleges, vízszintes vagy tetszőleges közbenső helyzetbe irányítható. A szöget kézzel állítsa be, és közben fogja a panelt két kézzel a kereténél.

Az állvány mozgatása

Mozgatás előtt oldja ki a görgőfékeket. Az állványt lassan és mindig két kézzel mozgassa – egyik kezével az állvány függőleges oszlopát, másikkal a panelt tartsa. Így csökkenti a stabilitásvesztés, a felborulás és a paneltartó sérülésének kockázatát.

Az állványt soha ne húzza vagy tolja csak a panelnél vagy annak tartójánál fogva.

Teherbírás és kompatibilitás

Az állvány maximális teherbírása 18 kg. Kizárólag a 200, 300, 450 vagy 600 típusú NEOX fénypanelekkel használható.

Karbantartás

Az állványt puha, enyhén nedves ruhával tisztítsa. Ne használjon agresszív tisztítószert vagy oldószert.

Rendszeresen ellenőrizze a csavarok meghúzását, a görgők állapotát és a pneumatikus emelés egyenletes működését. A meglazult csavarkötéseket időben húzza meg.

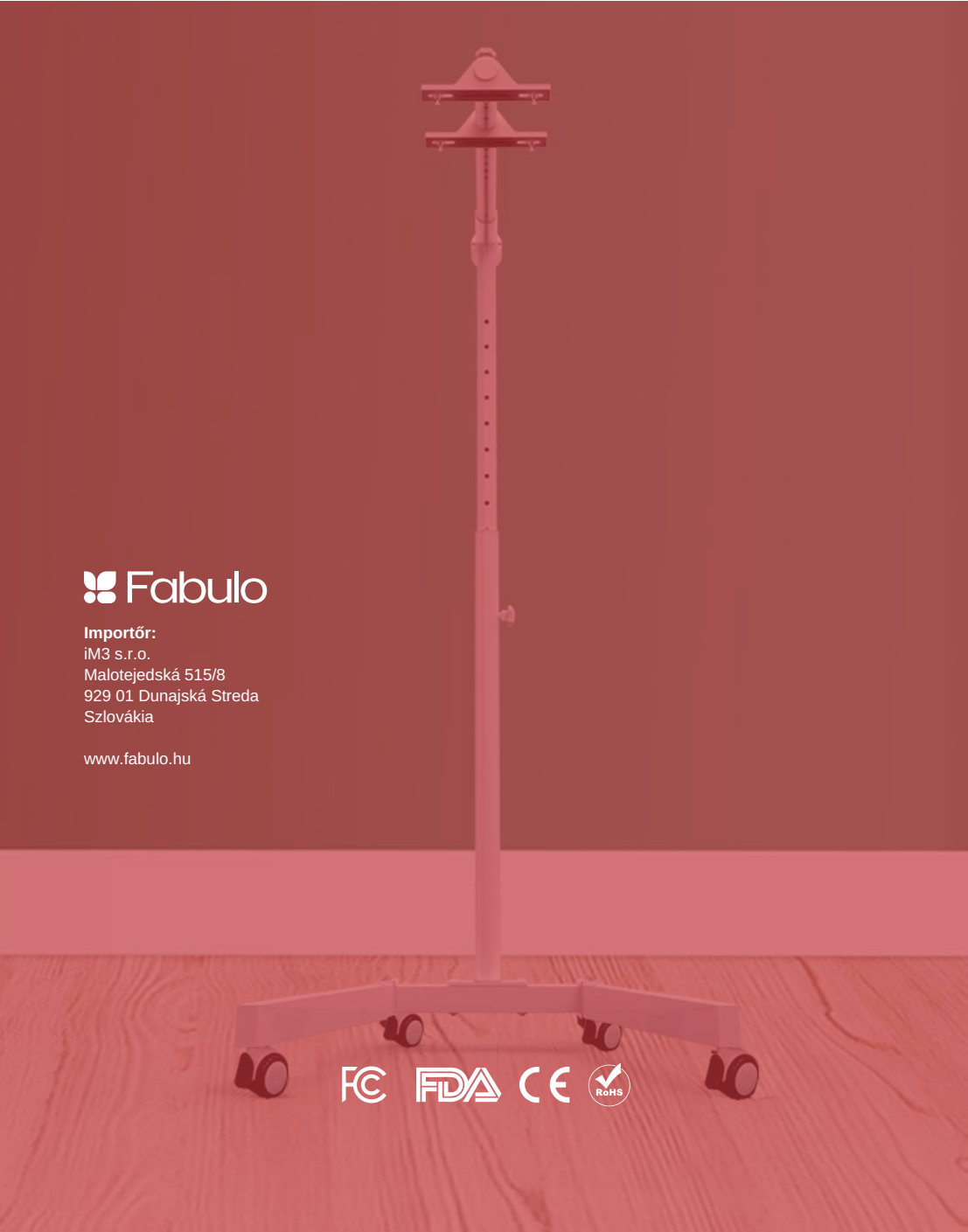

Fabulo

Importőr:
iM3 s.r.o.
Malotejedská 515/8
929 01 Dunajská Streda
Szlovákia

www.fabulo.hu