Fabulo

NEOX ST-G300

Stativ cu înălțime reglabilă și ridicare electrică



Manual de montaj și utilizare


Fabulo

Cuprins

Avertisment 1

Date tehnice 2

Desen cu dimensiuni 3

Lista pieselor 4

Montaj 5

Utilizare şi întreţinere 12

AVERTISMENT! 01

Citiți cu atenție acest manual înainte de montaj și păstrați-l pentru consultări ulterioare. Montarea sau utilizarea incorectă poate duce la deteriorarea produsului sau la rănirea persoanelor.

1. Înainte de montaj verificați dacă ambalajul conține toate piesele necesare și dacă acestea nu sunt deteriorate. În cazul pieselor lipsă sau deteriorate contactați distribuitorul și nu montați stativul.

2. Folosiți stativul exclusiv pe o suprafață plană și solidă. Înainte de utilizare blocați întotdeauna frânele tuturor roților.

3. Capacitatea maximă de încărcare a stativului este de 18 kg.

4. Folosiți stativul exclusiv pentru fixarea panourilor de lumină NEOX tip 200, 300, 450 sau 600 și numai în modul descris în acest manual.

5. Produsul conține piese mobile cu ridicare electrică. Reglați întotdeauna înălțimea fără panoul montat și nu introduceți mâinile sau obiecte în traseul coloanei în timpul deplasării acesteia.

6. Conectați stativul doar la o priză cu tensiunea corespunzătoare. Pozați cablul astfel încât să nu poată fi prins de piesele mobile și să nu se împiedice nimeni de el. Nu folosiți un cablu sau un adaptor deteriorat.

7. Nu lăsați copiii să se joace cu stativul, să acționeze comenzile de ridicare, să se sprijine de el sau să se urce pe el.

8. Înainte de fiecare utilizare verificați dacă toate îmbinările cu șuruburi sunt strânse corespunzător și dacă stativul este stabil.

9. Producătorul nu răspunde pentru daunele sau vătămările cauzate de modificarea neautorizată a produsului, de montarea incorectă, de utilizarea contrară acestui manual sau de depășirea capacității maxime.

Date tehnice

02

Model	**NEOX ST-G300**
Tip	**ridicare electrică cu tastatură de comandă**
Material	**oțel**
Înălțime maximă de la podea	**156 cm**
Înălțime minimă de la podea	**119 cm**
Reglarea suportului de panou	**orizontal, vertical, rotire 360°**
Greutatea stativului	**11,5 kg**
Capacitate maximă	**18 kg**
Panouri compatibile	**NEOX tip 200, 300, 450 și 600**

Desen cu dimensiuni

- Înălțimea totală a stativului: 1838 mm
- Dimensiunile bazei: 753 × 663 mm

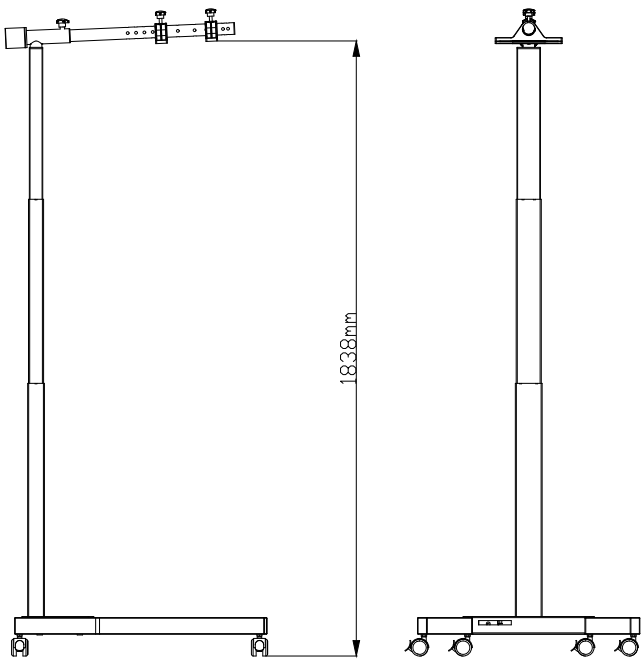

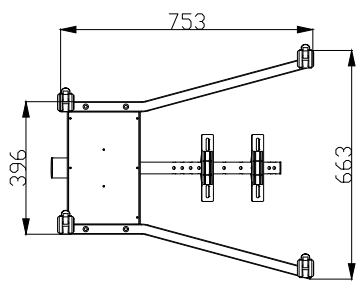

Lista pieselor

A*1 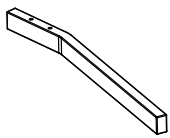 Picior stâng	**B*1** 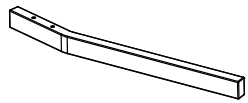 Picior drept	**C*1**  Bază
D*1  Coloană de ridicare	**E*1** 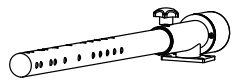 Braț rotativ	**F*1**  Tastatură de comandă
G*1  Roți	**h*1**  Capac bază	**i*1** 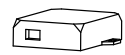 Unitate de control
j*1 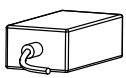 Sursă de alimentare	**k*1**  Suport sursă	**l*2** 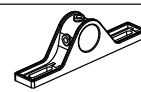 Cârlige din plastic
m*7  Șurub cu inel M4×12	**n*4**  Șurub cu inel și șaibă M4×10	**O*4**  Șurub M8×55
p*6  Șurub M8×12	**q*4**  Șurub M6×12	**r*2**  Șurub de blocare M8×50
s*4  Șurub M4×10 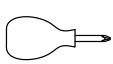 Șurubelniță în cruce		 Cheie imbus 6×55×135 mm	 Cheie imbus 5×25×65 mm
t*1 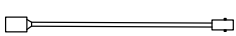 Cablu prelungitor de alimentare		

Pasul 1

- Fixați unitatea de control (i) pe bază cu șuruburile (n).

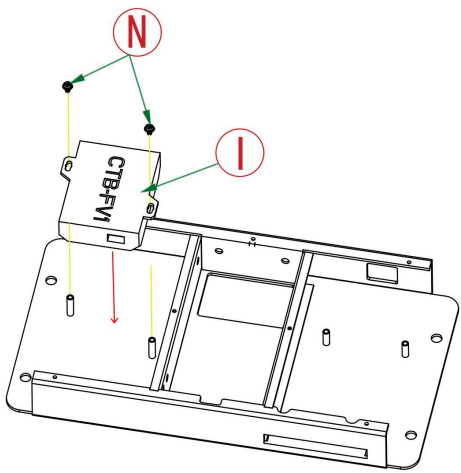

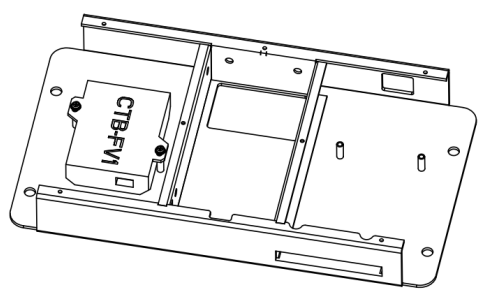

Pasul 2

- Fixați tastatura de comandă (F) cu două șuruburi (m).

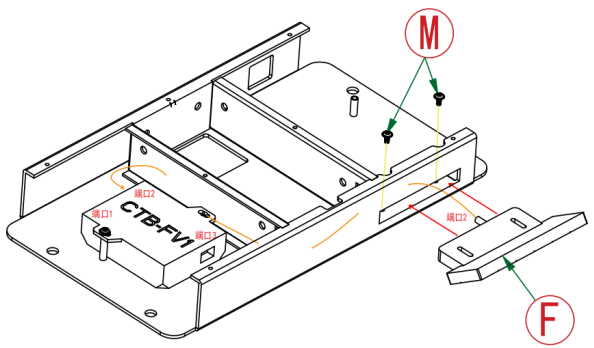

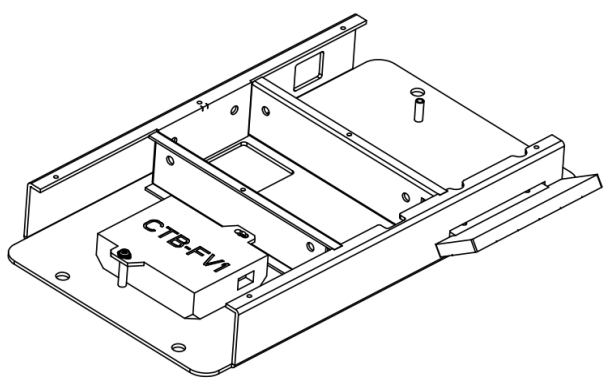

Pasul 3

- Conectați coloana de ridicare (D) la bază și fixați-o cu șase șuruburi (p). Înainte de strângere conectați corect cablurile unității de control și ale tastaturii.

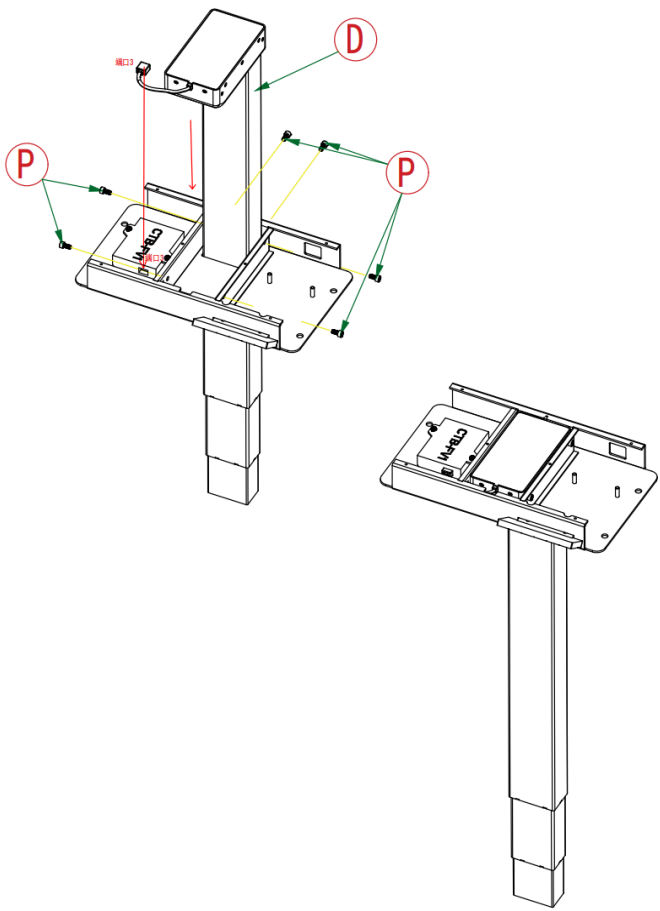

Pasul 4

- Așezați sursa de alimentare (j) în bază, fixați suportul (k) cu două șuruburi (n) și conectați cablul de alimentare al unității de control (t).

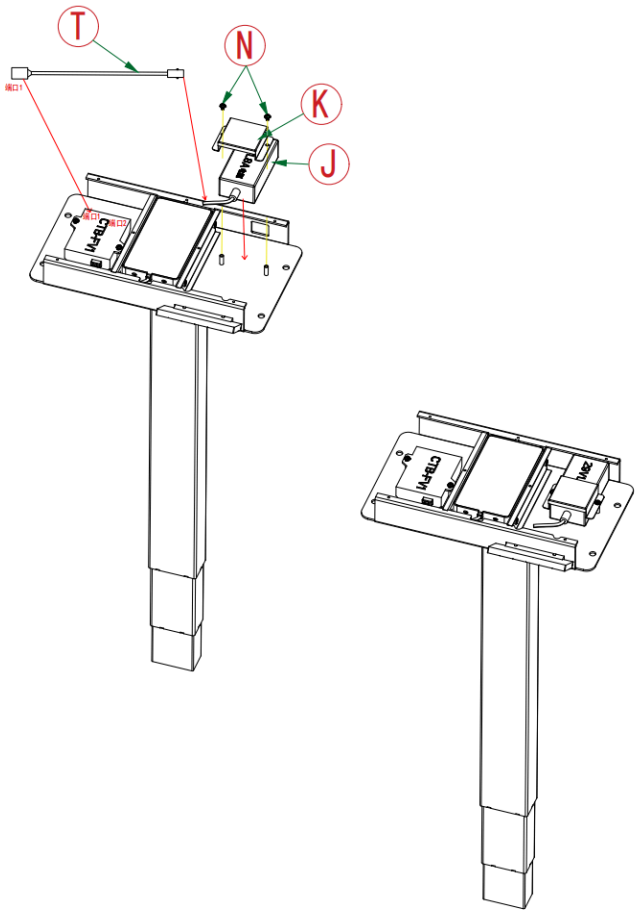

Pasul 5

- Montați capacul bazei (h) și fixați-l cu cinci șuruburi (m).

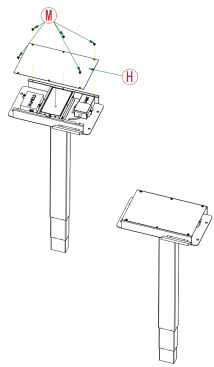

Pasul 6

- Introduceți piciorul stâng și cel drept (A, B) în bază și strângeți-le cu patru șuruburi lungi (O).

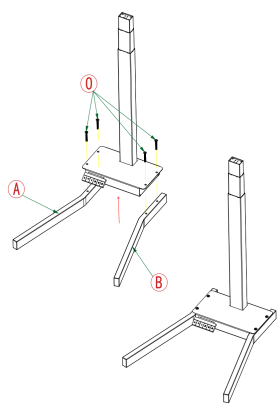

Pasul 7

- Înșurubați cele patru roți (G).

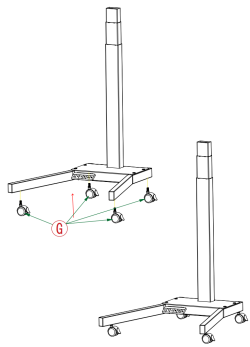

Pasul 8

- Montați brațul rotativ (E) pe coloana de ridicare și fixați-l cu patru șuruburi (q).

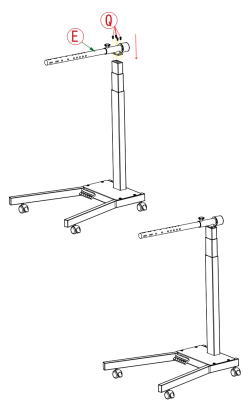

Pasul 9

- Fixați cârligele din plastic (l) pe panoul de lumină cu patru șuruburi (s).

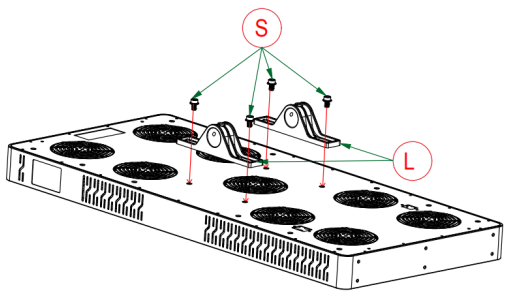

Pasul 10

- Așezați panoul pe brațul rotativ, aliniați orificiile și fixați-l cu șuruburile de blocare M8×50 (r).

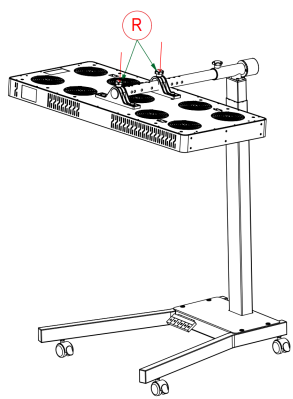

Reglarea înălţimii

Înălțimea stativului se reglează electric, cu tastatura de comandă de pe bază. Coloana se deplasează cât timp ținești butonul apăsat și rămâne în poziția atinsă după eliberare.

Reglați întotdeauna înălțimea fără panoul montat și nu introduceți mâinile sau obiecte în traseul coloanei.

Alimentarea

Conectați stativul la o priză cu tensiunea corespunzătoare. Pozați cablul în afara traseului coloanei și a locurilor unde cineva s-ar putea împiedica. Scoateți adaptorul din priză înainte de deplasare.

Reglarea unghiului panoului

Brațul rotativ se rotește cu 360°, astfel încât panoul poate fi orientat vertical, orizontal sau în orice poziție intermediară. Reglați unghiul manual, ținând panoul cu ambele mâini de ramă.

Deplasarea stativului

Înainte de deplasare deconectați alimentarea și deblocați frânele roților. Deplasați stativul încet, cu ambele mâini – cu una țineți coloana verticală, cu cealaltă panoul.

Nu trageți și nu împingeți niciodată stativul doar de panou sau de suportul acestuia.

Capacitate şi compatibilitate

Capacitatea maximă de încărcare a stativului este de 18 kg. Stativul este destinat exclusiv utilizării cu panourile de lumină NEOX tip 200, 300, 450 sau 600.

Întreţinere

Deconectați alimentarea înainte de curățare. Curățați stativul cu o lavetă moale, ușor umezită; apa nu trebuie să ajungă pe unitatea de control, pe tastatură sau pe sursa de alimentare.

Verificați periodic strângerea șuruburilor, starea roților și integritatea cablului.



Fabulo

Importator:
iM3 s.r.o.
Malotejedská 515/8
929 01 Dunajská Streda
Slovacia

www.fabulo.ro