Fabulo

NEOX ST-G300

Výškově nastavitelný stojan s elektrickým zdvihem



Návod k montáži a použití


Fabulo

Obsah

Upozornění 1

Technické parametry 2

Rozměrový výkres 3

Seznam dílů 4

Montáž 5

Používání a údržba 12

UPOZORNĚNÍ! 01

Před montáží si pozorně přečtěte tento návod a uschovejte jej pro budoucí použití. Nesprávná montáž nebo používání může vést k poškození výrobku nebo ke zranění osob.

1. Před montáží zkontrolujte, zda balení obsahuje všechny potřebné díly a zda nejsou poškozené. V případě chybějících nebo poškozených dílů se obraťte na prodejce a stojan nemontujte.
2. Stojan používejte výhradně na rovném a pevném povrchu. Před použitím vždy zajistěte brzdy všech koleček.
3. Maximální nosnost stojanu je 18 kg.
4. Stojan používejte výhradně k uchycení světelných panelů NEOX typu 200, 300, 450 nebo 600 a pouze způsobem uvedeným v tomto návodu.
5. Výrobek obsahuje pohyblivé části s elektrickým zdvihem. Výšku nastavujte vždy bez nasazeného světelného panelu a během pohybu sloupku nevkládejte do jeho dráhy ruce ani předměty.
6. Stojan připojujte jen do zásuvky s odpovídajícím napětím. Napájecí kabel veďte tak, aby se nemohl zachytit o pohyblivé části a aby o něj nikdo nezakopl. Poškozený kabel ani adaptér nepoužívejte.
7. Nedovolte dětem hrát si se stojanem, obsluhovat ovládání zdvihu, opírat se o něj ani na něj lézt.
8. Před každým použitím zkontrolujte, zda jsou všechny šroubové spoje řádně dotažené a zda je stojan stabilní.
9. Výrobce nenese odpovědnost za škody nebo zranění způsobené neodbornou úpravou výrobku, nesprávnou montáží nebo používáním v rozporu s tímto návodem, případně překročením maximální nosnosti.

Technické parametry 02

Model	**NEOX ST-G300**
Typ	**elektrický zdvih s ovládací klávesnicí**
Materiál	**ocel**
Maximální výška od podlahy	**156 cm**
Minimální výška od podlahy	**119 cm**
Nastavení držáku panelu	**vodorovně, svisle, otáčení o 360°**
Hmotnost stojanu	**11,5 kg**
Maximální nosnost	**18 kg**
Kompatibilní panely	**NEOX typ 200, 300, 450 a 600**

Rozměrový výkres

- Celková výška stojanu: 1838 mm
- Rozměry podstavce: 753 × 663 mm

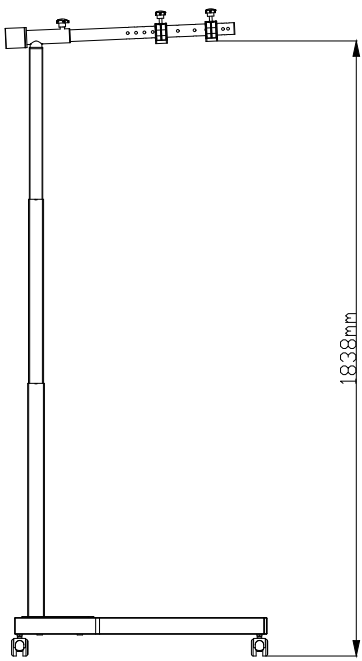

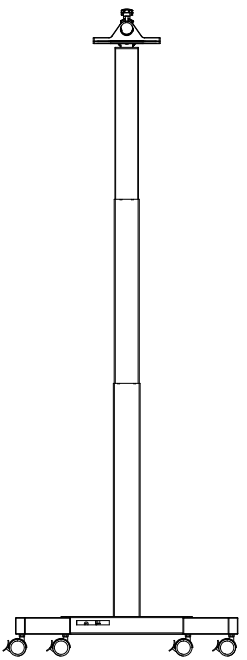

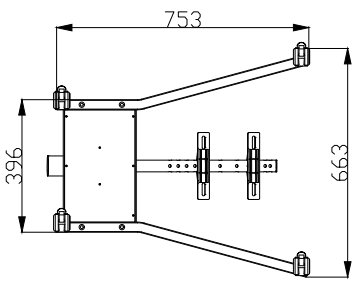

Seznam dílů

A*1 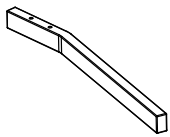 Levá noha	**B*1** 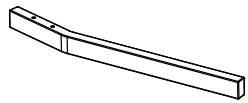 Pravá noha	**C*1**  Podstavec
D*1  Zvedací sloupek	**E*1** 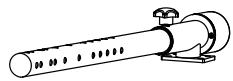 Otočné rameno	**F*1**  Ovládací klávesnice
G*1  Kolečka	**h*1**  Krytka podstavce	**i*1** 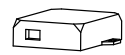 Řídicí jednotka
j*1 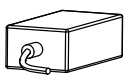 Napájecí zdroj	**k*1**  Držák zdroje	**l*2** 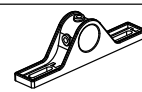 Plastové úchyty
m*7  Šroub s okem M4×12	**n*4**  Šroub s okem a podložkou M4×10	**O*4**  Šroub M8×55
p*6  Šroub M8×12	**q*4**  Šroub M6×12	**r*2**  Aretační šroub M8×50
s*4  Šroub M4×10 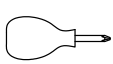 Křížový šroubovák	 Imbusový klíč 6×55×135 mm	 Imbusový klíč 5×25×65 mm
t*1 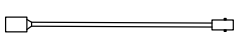 Prodlužovací napájecí kabel		

Krok 1

- Řídicí jednotku (i) připevněte k podstavci šrouby (n).

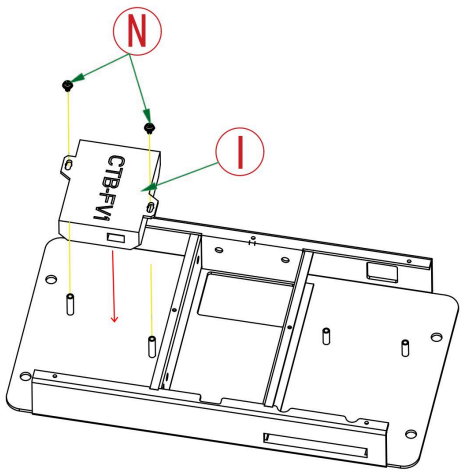

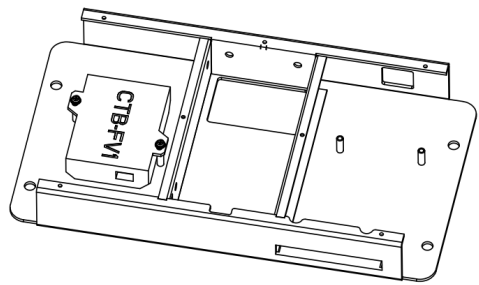

Krok 2

- Ovládací klávesnici (F) připevněte dvěma šrouby (m).

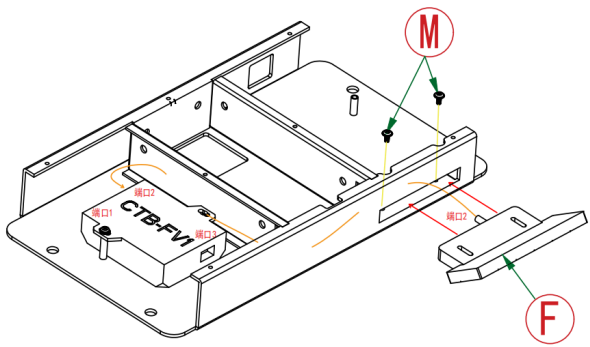

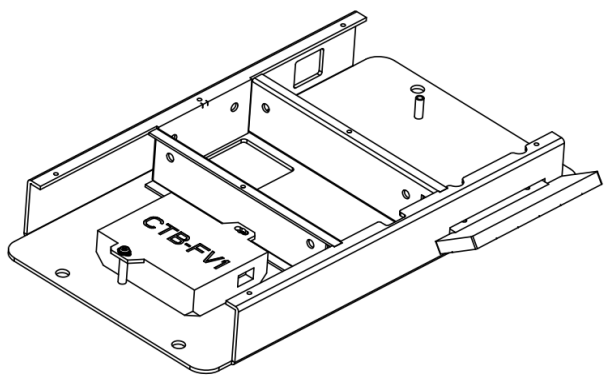

Krok 3

- Zvedací sloupek (D) připojte k podstavci a zajistěte šesti šrouby (p). Před dotažením řádně zapojte kabely řídicí jednotky a ovládací klávesnice.

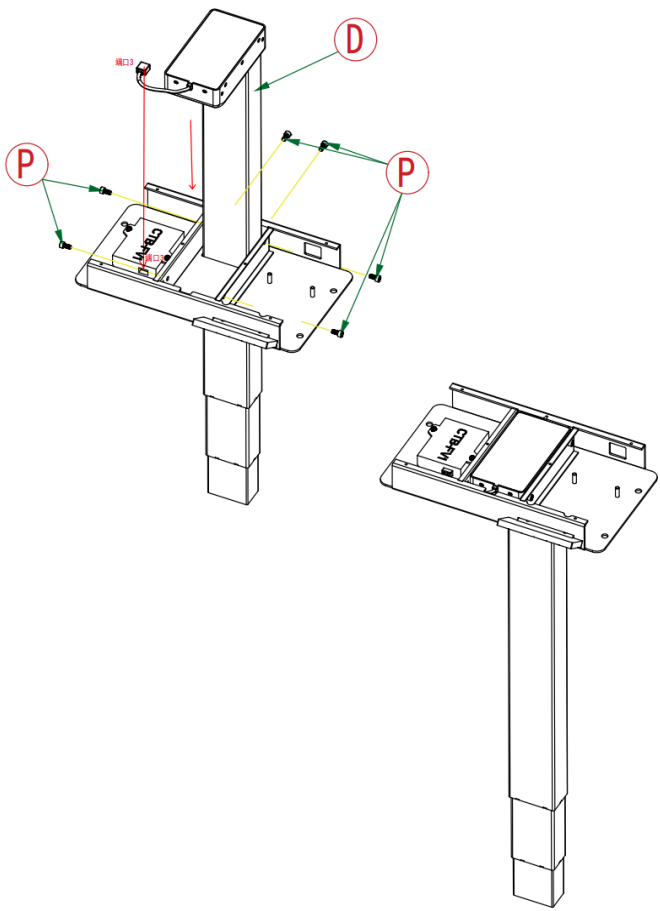

Krok 4

- Napájecí zdroj (j) vložte do podstavce, držák (k) zajistěte dvěma šrouby (n) a připojte napájecí kabel řídicí jednotky (t).

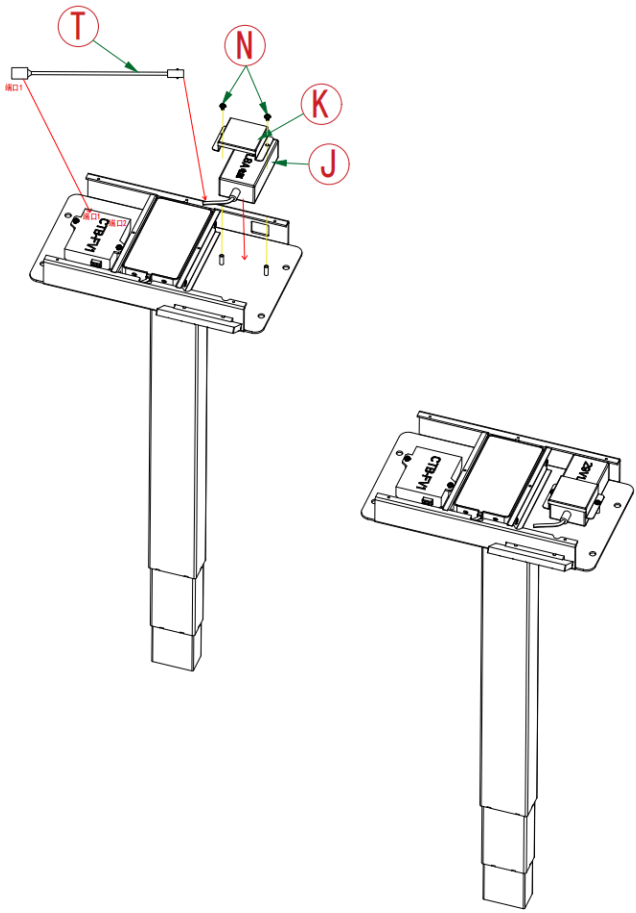

Krok 5

- Krytku podstavce (h) nasaďte a zajistěte pěti šrouby (m).

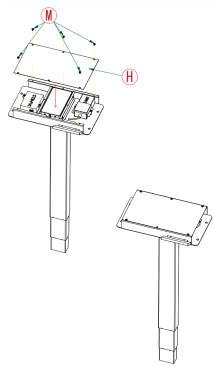

Krok 6

- Levou a pravou nohu (A, B) zasuňte do podstavce a dotáhněte čtyřmi dlouhými šrouby (O).

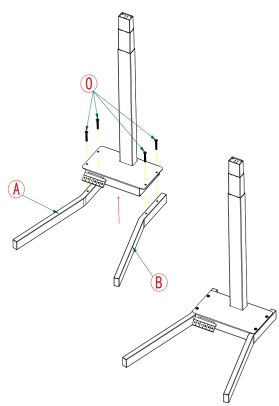

Krok 7

- Našroubujte čtyři kolečka (G).

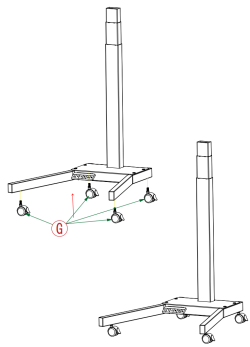

Krok 8

- Otočné rameno (E) nasaďte na zvedací sloupek a zajistěte čtyřmi šrouby (q).

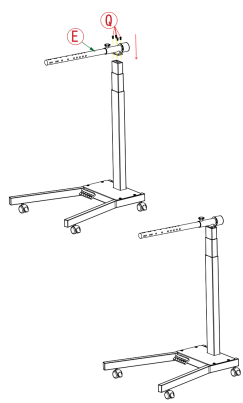

Krok 9

- Plastové úchyty (l) připevněte ke světelnému panelu čtyřmi šrouby (s).

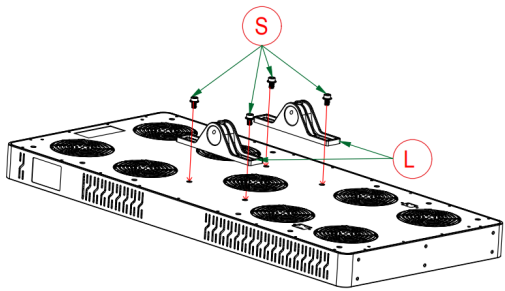

Krok 10

- Panel nasaďte na otočné rameno, zarovnejte otvory a zajistěte aretačními šrouby M8×50 (r).

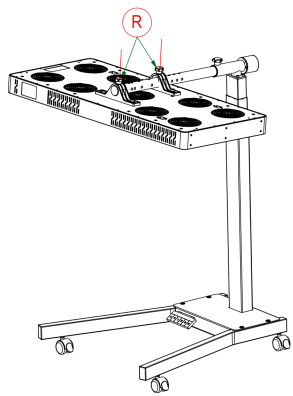

Nastavení výšky

Výšku stojanu nastavujete elektrickým zdvihem pomocí ovládací klávesnice na podstavci. Sloupek se pohybuje, dokud držíte tlačítko stisknuté; po uvolnění zůstane v dosažené poloze.

Výšku nastavujte vždy bez nasazeného panelu a do dráhy sloupku nevkládejte ruce ani předměty.

Napájení

Stojan připojte do zásuvky s odpovídajícím napětím. Kabel veďte mimo dráhu sloupku a mimo místa, kde o něj lze zakopnout. Před přemisťováním adaptér odpojte.

Nastavení úhlu panelu

Otočné rameno umožňuje otáčení o 360°, takže panel nasměrujete do svislé, vodorovné nebo libovolné mezipolohy. Úhel nastavujte ručně a panel přitom přidržujte oběma rukama za rám.

Přemisťování stojanu

Před přemístěním odpojte napájení a odbrzděte kolečka. Stojan přemisťujte pomalu oběma rukama – jednou přidržujte svislý sloupek a druhou panel.

Stojan nikdy netahejte ani netlačte pouze za panel nebo jeho držák.

Nosnost a kompatibilita

Maximální nosnost stojanu je 18 kg. Stojan je určen výhradně k použití se světelnými panely NEOX typu 200, 300, 450 nebo 600.

Údržba

Před čištěním odpojte napájení. Stojan čistěte měkkým, mírně navlhčeným hadříkem; na řídicí jednotku, klávesnici ani zdroj nesmí stéct voda.

Pravidelně kontrolujte dotažení šroubů, stav koleček a neporušenost kabelu.

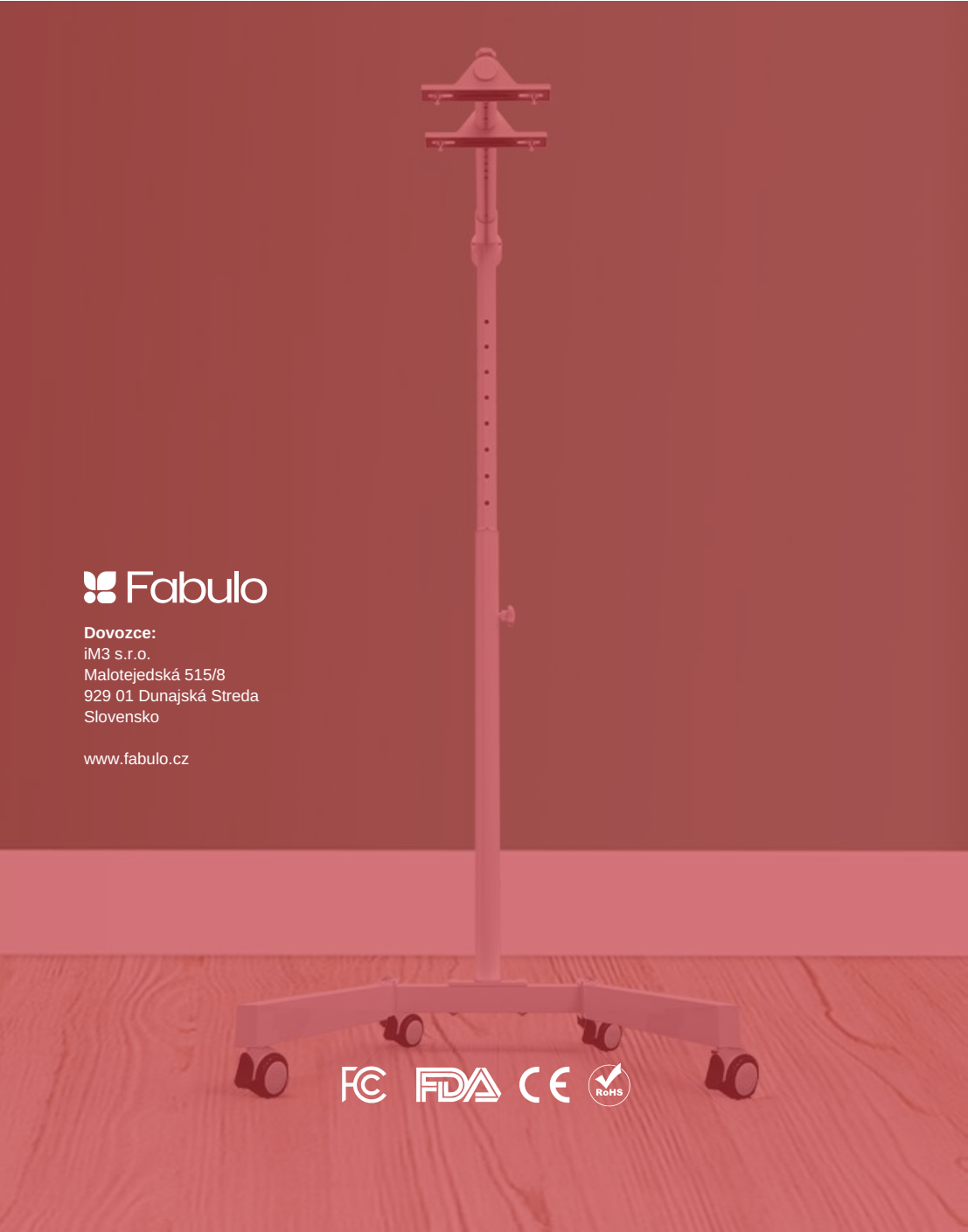

Fabulo

Dovozce:
iM3 s.r.o.
Malotejedská 515/8
929 01 Dunajská Streda
Slovensko

www.fabulo.cz