Fabulo

NEOX ST-G300

Výškovo nastaviteľný stojan s elektrickým zdvihom



Návod na montáž a používanie


Fabulo

Obsah

Upozornenie 1

Technické parametre 2

Rozmerový výkres 3

Zoznam dielov 4

Montáž 5

Používanie a údržba 12

UPOZORNENIE! 01

Pred montážou si pozorne prečítajte tento návod a uschovajte ho pre budúce použitie. Nesprávna montáž alebo používanie môže viesť k poškodeniu výrobku alebo zraneniu osôb.

1. Pred montážou skontrolujte, či balenie obsahuje všetky potrebné diely a či nie sú poškodené. V prípade chýbajúcich alebo poškodených dielov sa obráťte na predajcu a stojan nemontujte.
2. Stojan používajte výhradne na rovnom a pevnom povrchu. Pred použitím vždy zaistite brzdy všetkých koliesok.
3. Maximálna nosnosť stojana je 18 kg.
4. Stojan používajte výhradne na uchytenie svetelných panelov NEOX typu 200, 300, 450 alebo 600 a iba spôsobom uvedeným v tomto návode.
5. Výrobok obsahuje pohyblivé časti s elektrickým zdvihom. Výšku nastavujte vždy bez nasadeného svetelného panela a počas pohybu stĺpa nevkladajte do jeho dráhy ruky ani predmety.
6. Stojan pripájajte len do zásuvky so zodpovedajúcim napätím. Napájací kábel veďte tak, aby sa nemohol zachytiť o pohyblivé časti a aby oň nikto nezakopol. Poškodený kábel ani adaptér nepoužívajte.
7. Nedovoľte deťom hrať sa so stojanom, obsluhovať ovládanie zdvihu, opierať sa oň ani naň vyliezať.
8. Pred každým použitím skontrolujte, či sú všetky skrutkové spoje riadne dotiahnuté a či je stojan stabilný.
9. Výrobca nenesie zodpovednosť za škody alebo zranenia spôsobené neodbornou úpravou výrobku, nesprávnou montážou alebo používaním v rozpore s týmto návodom, prípadne prekročením maximálnej nosnosti.

Technické parametre

02

Model	**NEOX ST-G300**
Typ	**elektrický zdvih s ovládacou klávesnicou**
Materiál	**oceľ**
Maximálna výška od podlahy	**156 cm**
Minimálna výška od podlahy	**119 cm**
Nastavenie držiaka panela	**vodorovne, zvisle, otáčanie o 360°**
Hmotnosť stojana	**11,5 kg**
Maximálna nosnosť	**18 kg**
Kompatibilné panely	**NEOX typ 200, 300, 450 a 600**

Rozmerový výkres

- Celková výška stojana: 1838 mm
- Rozmery podstavca: 753 × 663 mm

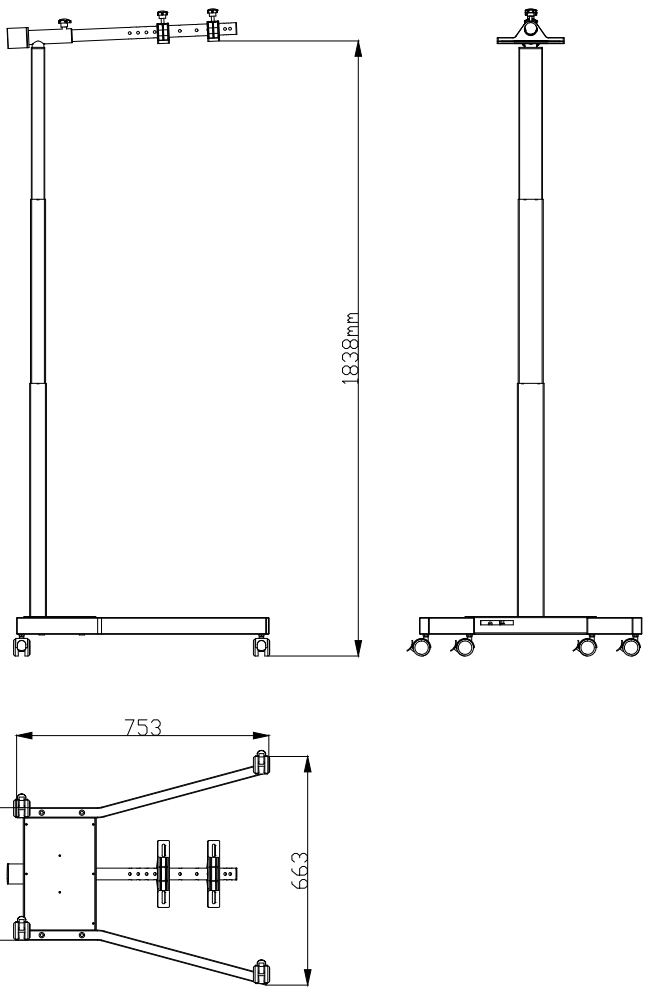

Zoznam dielov

A*1 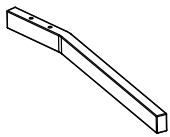 Ľavá noha	**B*1** 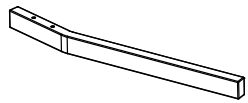 Pravá noha	**C*1**  Podstavec
D*1  Zdvíhací stĺp	**E*1** 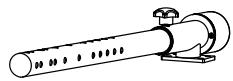 Otočné rameno	**F*1**  Ovládacia klávesnica
G*1  Kolieska	**h*1**  Krytka podstavca	**i*1** 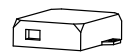 Riadiaca jednotka
j*1 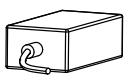 Napájací zdroj	**k*1**  Držiak zdroja	**l*2** 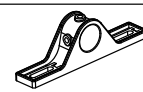 Plastové úchyty
m*7  Skrutka s okom M4×12	**n*4**  Skrutka s okom a podložkou M4×10	**O*4**  Skrutka M8×55
p*6  Skrutka M8×12	**q*4**  Skrutka M6×12	**r*2**  Aretačná skrutka M8×50
s*4  Skrutka M4×10 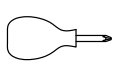 Krížový skrutkovač	 Imbusový kľúč 6×55×135 mm	 Imbusový kľúč 5×25×65 mm
t*1 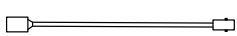 Predlžovací napájací kábel		

Krok 1

- Riadiacu jednotku (i) pripevnite k podstavcu skrutkami (n).

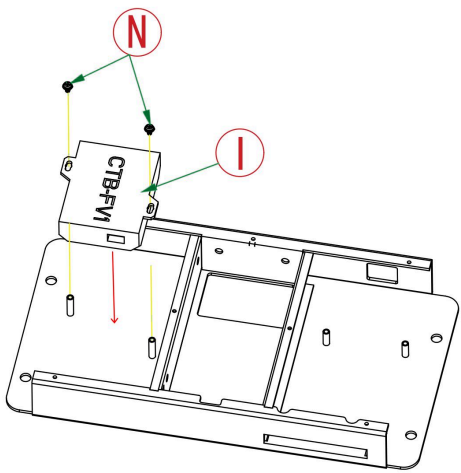

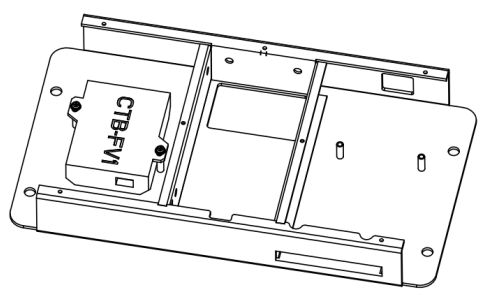

Krok 2

- Ovládaciu klávesnicu (F) pripevnite dvoma skrutkami (m).

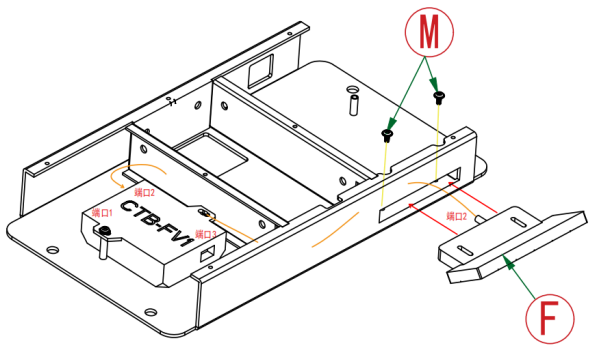

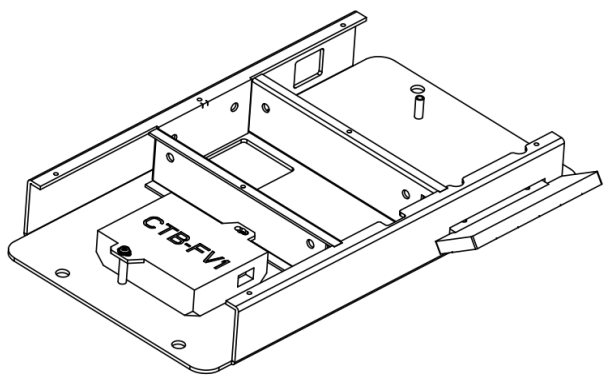

Krok 3

- Zdvíhací stĺp (D) pripojte k podstavcu a zaistite šiestimi skrutkami (p). Pred dotiahnutím riadne zapojte káble riadiacej jednotky a ovládacej klávesnice.

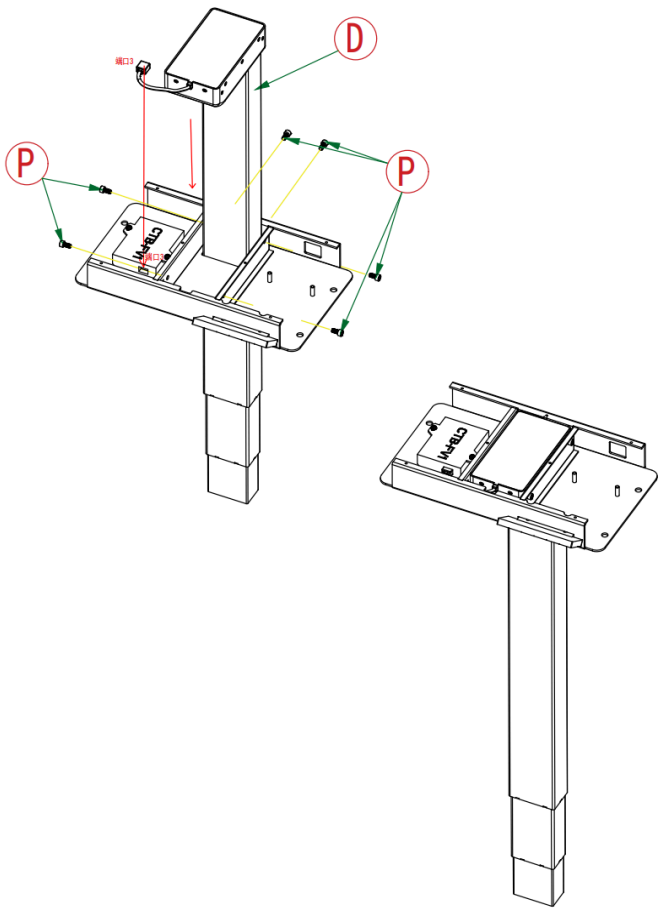

Krok 4

- Napájací zdroj (j) vložte do podstavca, držiak (k) zaistite dvoma skrutkami (n) a pripojte napájací kábel riadiacej jednotky (t).

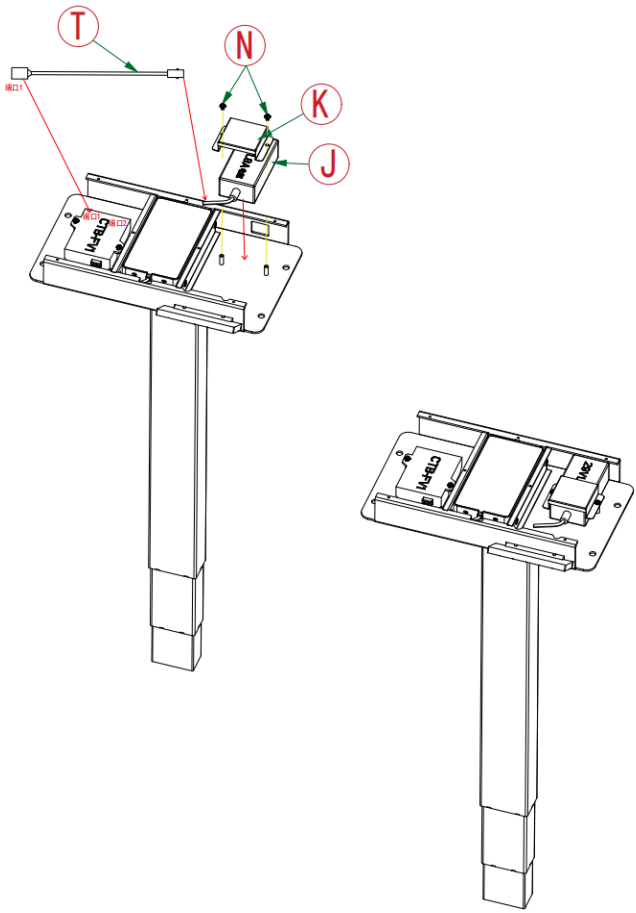

Krok 5

- Krytku podstavca (h) nasaďte a zaistite piatimi skrutkami (m).

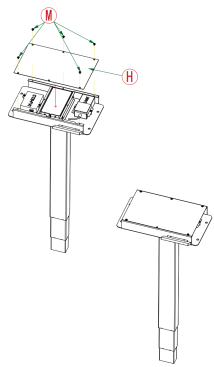

Krok 6

- Ľavú a pravú nohu (A, B) zasuňte do podstavca a dotiahnite štyrmi dlhými skrutkami (O).

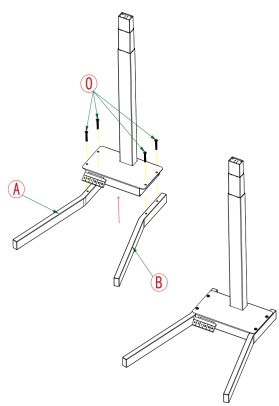

Krok 7

- Naskrutkujte štyri kolieska (G).

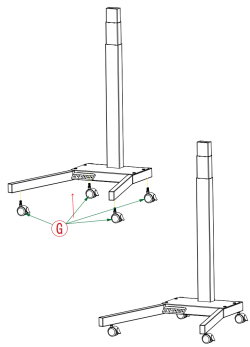

Krok 8

- Otočné rameno (E) nasaďte na zdvíhací stĺp a zaistite štyrmi skrutkami (q).

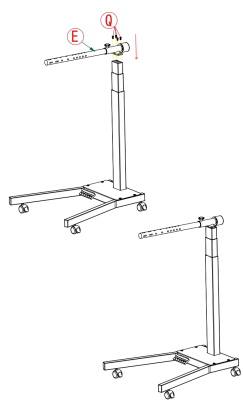

Krok 9

- Plastové úchyty (l) pripevnite k svetelnému panelu štyrmi skrutkami (s).

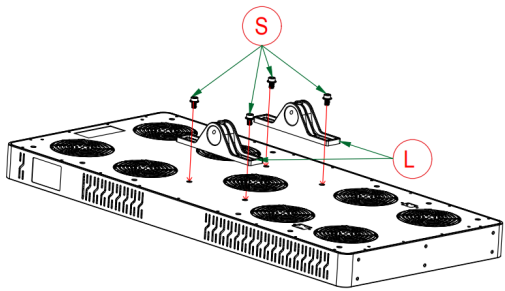

Krok 10

- Panel nasaďte na otočné rameno, zarovnajte otvory a zaistite aretačnými skrutkami M8×50 (r).

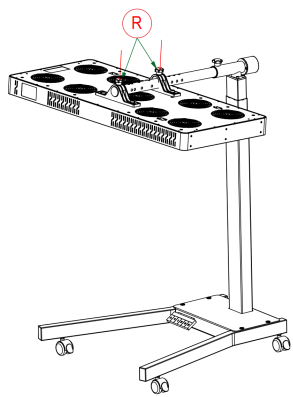

Nastavenie výšky

Výšku stojana nastavujete elektrickým zdvihom pomocou ovládacej klávesnice na podstavci. Stĺp sa pohybuje, kým držíte tlačidlo stlačené; po uvoľnení zostane v dosiahnutej polohe.

Výšku nastavujte vždy bez nasadeného panela a do dráhy stĺpa nevkladajte ruky ani predmety.

Napájanie

Stojan pripojte do zásuvky so zodpovedajúcim napätím. Kábel veďte mimo dráhy stĺpa a mimo miest, kde oň možno zakopnúť. Pred premiestňovaním adaptér odpojte.

Nastavenie uhla panela

Otočné rameno umožňuje otáčanie o 360°, takže panel nasmerujete do zvislej, vodorovnej alebo ľubovoľnej medzipolohy. Uhol nastavujte ručne a panel pritom pridržiavajte oboma rukami za rám.

Premiestňovanie stojana

Pred premiestnením odpojte napájanie a odbrzdite kolieska. Stojan premiestňujte pomaly oboma rukami – jednou pridržiavajte zvislý stĺp a druhou panel.

Stojan nikdy neťahajte ani netlačte iba za panel alebo jeho držiak.

Nosnosť a kompatibilita

Maximálna nosnosť stojana je 18 kg. Stojan je určený výhradne na použitie so svetelnými panelmi NEOX typu 200, 300, 450 alebo 600.

Údržba

Pred čistením odpojte napájanie. Stojan čistite mäkkou, mierne navlhčenou handričkou; na riadiacu jednotku, klávesnicu ani zdroj nesmie stiecť voda.

Pravidelne kontrolujte dotiahnutie skrutiek, stav koliesok a neporušenosť kábla.

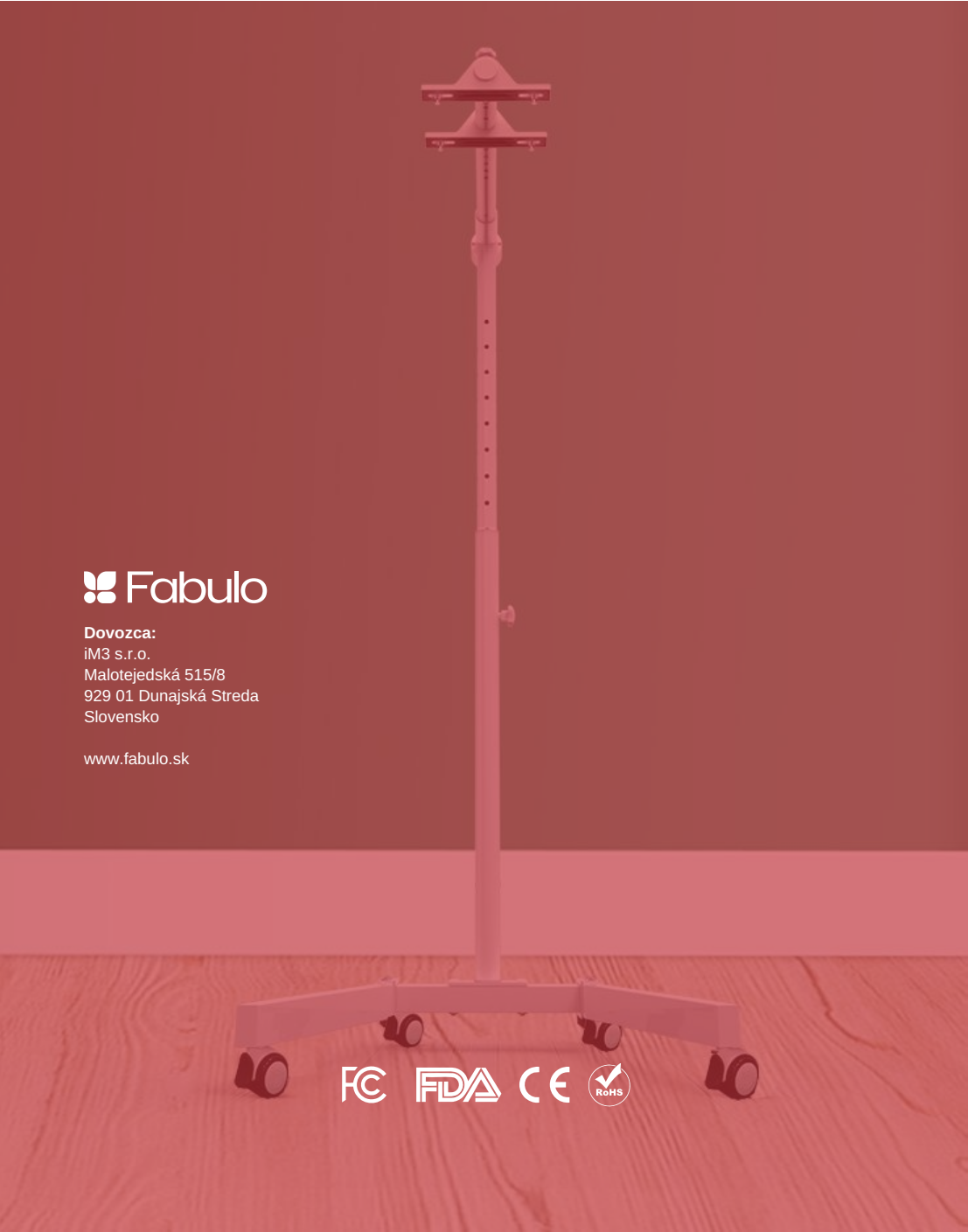

Fabulo

Dovozca:
iM3 s.r.o.
Malotejedská 515/8
929 01 Dunajská Streda
Slovensko

www.fabulo.sk